EXPOTECH 2023

JEUDI 18 MAI / 15 H 30 À 20 H

TECHNIQUES DE GÉNIE MÉCANIQUE
TECHNOLOGIE DE MAINTENANCE INDUSTRIELLE

Cégep Sherbrooke

PRÉSENTATION DES PROJETS DE FIN D'ÉTUDES

Chaque année, le département de Techniques de génie mécanique (TGM) et de Technologie de maintenance industrielle (TMI) organise une journée d'exposition des projets de fin d'études de leurs étudiantes et étudiants finissants.

Cette journée d'exposition est une étape très importante dans leur parcours puisqu'elle représente l'accomplissement d'un projet intégrateur en vue de l'obtention de leur diplôme d'études collégiales. Pour cette occasion, une invitation est lancée aux collègues, parents, amis et partenaires d'affaires afin d'assister au dévoilement de leurs réalisations.

Dans ce guide, vous découvrirez les projets réalisés par des étudiantes et des étudiants de la cohorte 2023 en Techniques de génie mécanique dans le cadre du cours « Projet II » pour l'option Dessin de conception mécanique et du cours « Projet de fabrication » pour l'option Fabrication mécanique. Vous seront aussi présentés les projets des finissantes et finissants en Technologie de maintenance industrielle dans le cadre du cours « Projet synthèse ».

Bonne visite!

TECHNIQUES DE GÉNIE MÉCANIQUE :
Option : Dessin de conception mécanique

COMMANDE NUMÉRIQUE POUR LE BOIS

Conception et fabrication d'une machine à commande numérique automatique (CNC) pour l'usinage de skis alpins et autres gabarits.

Partenaire :
Les skis Panache

Équipe :
William Bélanger
Yanick Boucher
Émile Brossoit
Tymothé Carrier
Milo Garbal
William Lacasse
Mathis Lallement
Léo Poinçot

TECHNIQUES DE GÉNIE MÉCANIQUE :
Option : Dessin de conception mécanique
(suite)

2 CINTREUSE REVÊTEMENT MÉTALLIQUE

Conception et fabrication d'une machine permettant le cintrage de revêtement métallique à toiture.

Partenaire :
Recouvrements d'acier Métalux

Équipe :
Anthony Beauvais
Gabriel Blanchette
François-Xavier Desjardins
Francis Mercier
Kilian Pauvert
Baptiste Berthonaud.

3 AUTO-VÉLO

Conception et fabrication d'un vélo à 4 roues directionnelles et à assistance électrique.

Partenaire :
Alexandre Lefebvre
(Domaine Belle Plage)

Équipe :
Hugo Ghafari
Charles Grenier
Danik Jeanson
Noé Jouve
Anthony Lavoie
Clément Lemaire
Mathias Vigneault

TECHNIQUES DE GÉNIE MÉCANIQUE :
Option : Fabrication mécanique

IMPRIMANTE 3D

Fabrication sérielle de composants d'imprimante 3D plastique. Ainsi que la collaboration à la fabrication de diverses pièces pour les projets de conception.

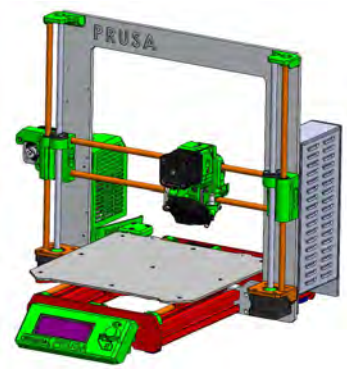

Partenaire :
Milan Conception

Équipe :
Alexandre Hivon
Luca Zannier
Mathieu Pelletier
Charles-Antoine D'amour
Justin Godin

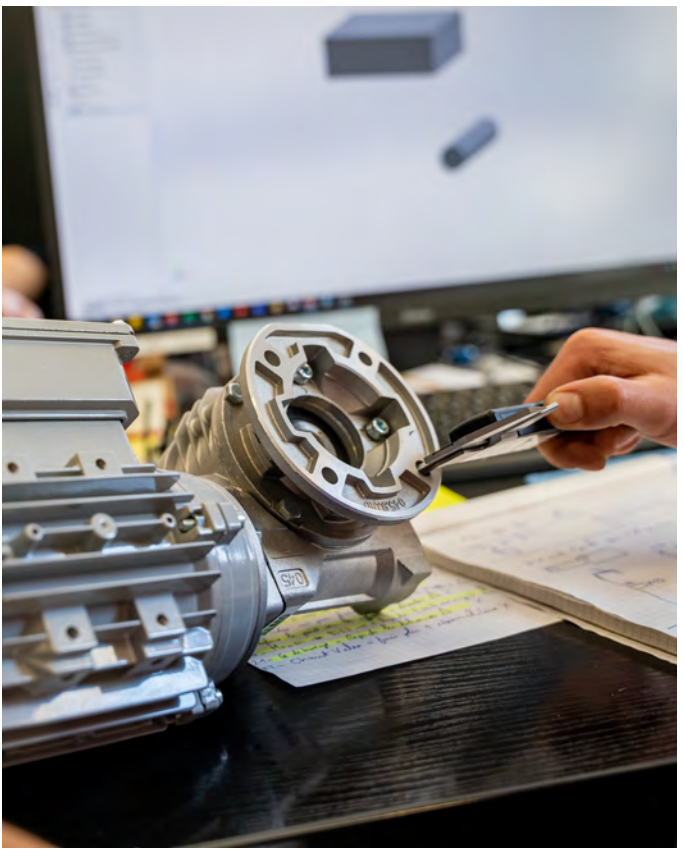

TECHNOLOGIE DE MAINTENANCE INDUSTRIELLE :

5 BANC DE POMPES CENTRIFUGES

Conception et fabrication d'un banc de pompe en duplex afin de valider les performances des pompes après maintenance. Projet fait en collaboration avec les Technologies du génie électrique.

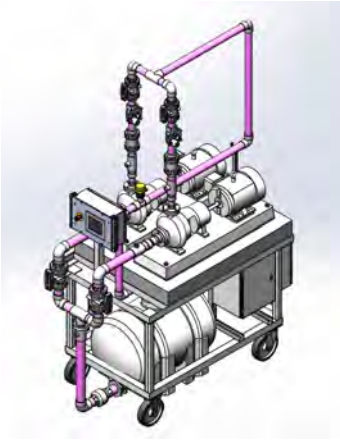

Partenaire :
Kruger inc.

Équipe :
Mary-Kate Mole
Beal Quentin
Leila Assouan
Colin Dupré
Félix Poisson

6 TRACTÉ 2.0

Modification et optimisation du groupe motopropulseur, de la direction et du système de commande électrique. Conception et fabrication d'un porte outil pour les accessoires utilisés au maraîchage.

Partenaire :
CRIFA

Équipe :
Maxime Debié
Louis-Simon Mongeau Morache
Teddy Navarro
Félix T. Deschênes

NOTRE ÉQUIPE

Première rangée, de gauche à droite :
Mario Martel, Benjamin Coté, Philipe Archambault, Pierre Poulin, Patrice Parayre, Alain Poulin

Deuxième rangée, de gauche à droite :
Richard Piau, Josée Bellehumeur, Jean-Sébastien Mercier, Marie-Pier Gaudet, Eric Morin, Alexandre Brizard, Patrick Cayer, Etienne Roy

Troisième rangée, de gauche à droite :
François Desjardins, Simon Mercier, Claude Martin, Emmanuel Daunais, Christian Martin, Christian Cyr, Luc Simoneau, Félix Dostie

Absent : Remy Robitaille

TECHNICIENS ET MAGASINIER

Christian Cyr, Emmanuel Daunais, Pierre Poulin, Remy Robitaille

Merci à nos principaux commanditaires

CEWIL | ECAIT CANADA

FONDATION CÉGEP DE SHERBROOKE

MÉTAUX GHERBAVAZ LTÉE
métaux & plastiques sur mesure

lumen

ELECTROMAG

iRiDiUM CNC

Remtec PLATINUM TANK

ENTREPRISE COURTVAL INC.
Équipements industriels sur mesure

OUTILS PIERRE BERGER

PEINTURE INDUSTRIELLE SPP INC.
SHERBROOKE PEINTURE EN POUDRE

DE LA FONTAINE

KO KARTING ORFORD

Archimède
Véhicules électriques

MAGMBROOKE

DOMAINE BELLE PLAGE

CHARLAND RESSORT SHERBROOKE INC.

Multifix
reactive products | produits réactifs

ELECTRO-5

J.C. MORIN
ENTREPRENEUR ÉLECTRICIEN

SPORTS 4 SAISONS

Dist. J.M. Bergeron Inc.
boulons et écrous